Mengukur *Brag Peak* dengan Sudut yang Berbeda

Common error

Too long; didn’t read

Tambahkan trcl di tally untuk mengukur besaran fisis (t-track, t-deposit, t-cross, dsb) jika arah penyinaran diubah.

Phantom

3D view

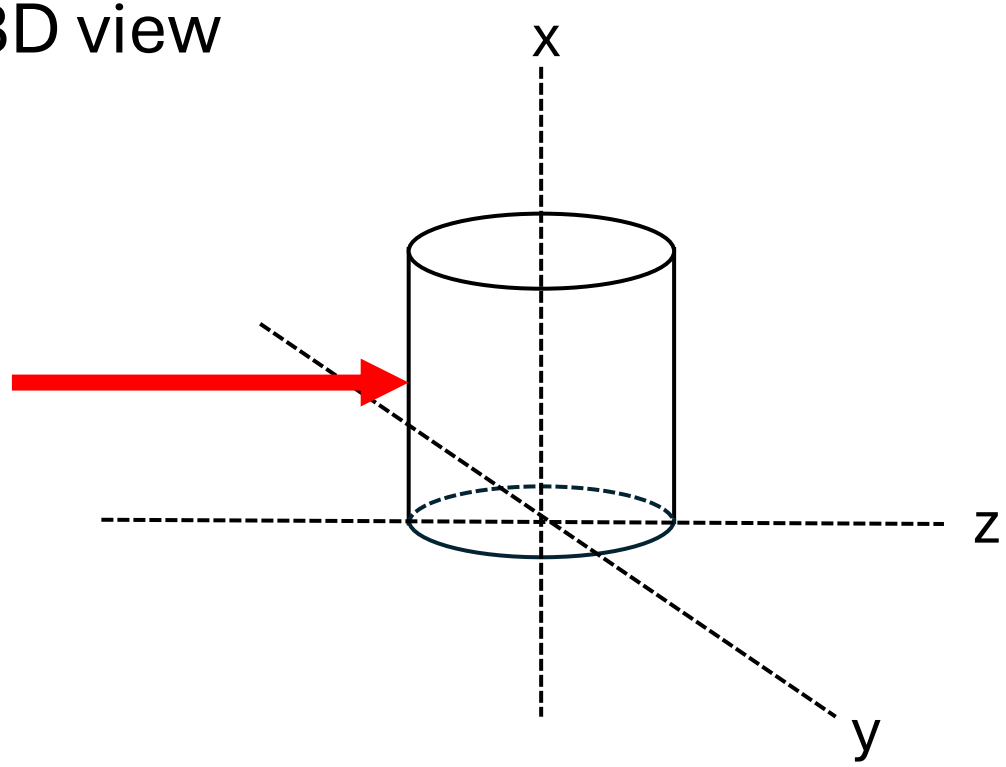

2D top view

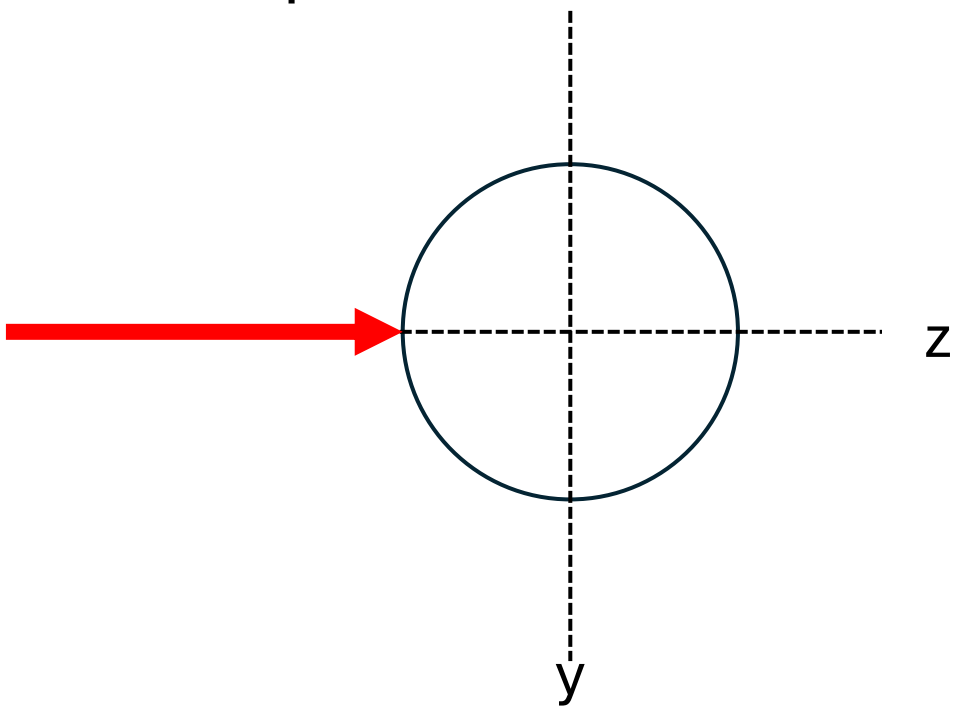

Mesh r-z

Mesh xyz

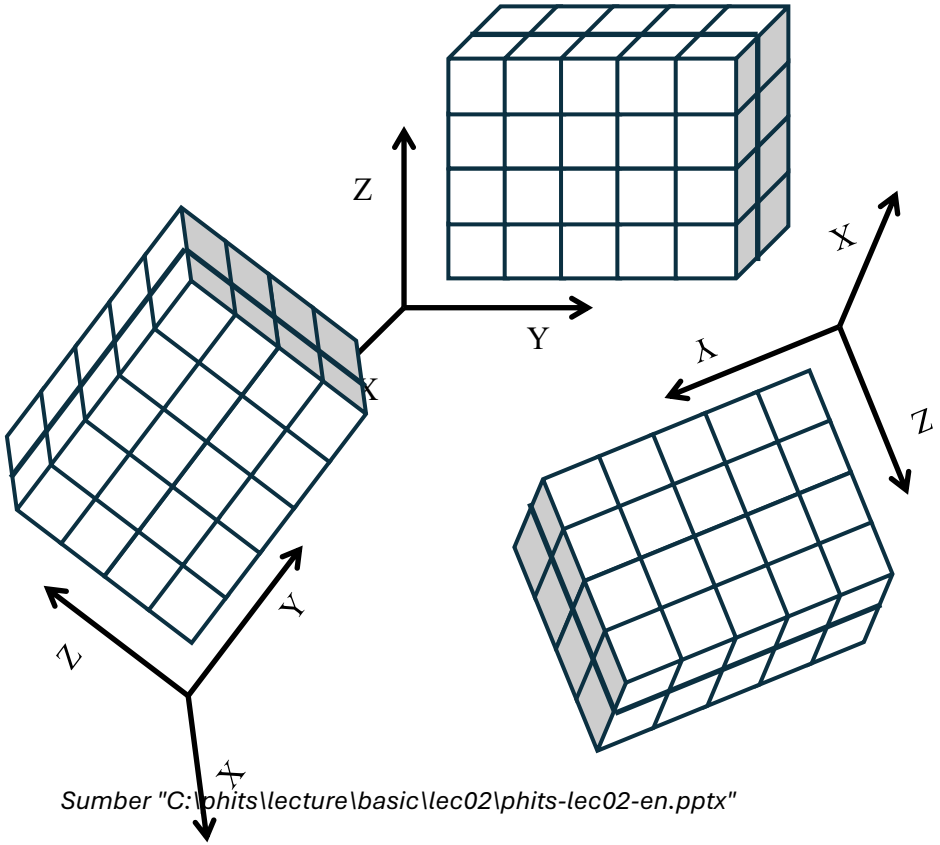

Sumber "C:\phits\lecture\basic\lec02\phits-lec02-en.pptx"

Mesh r-z

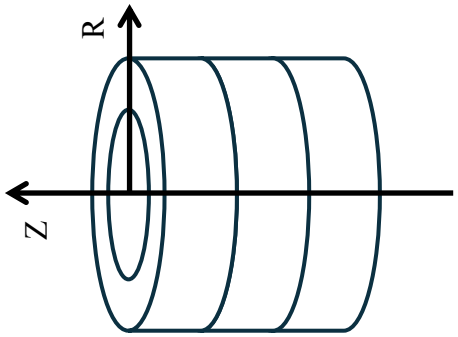

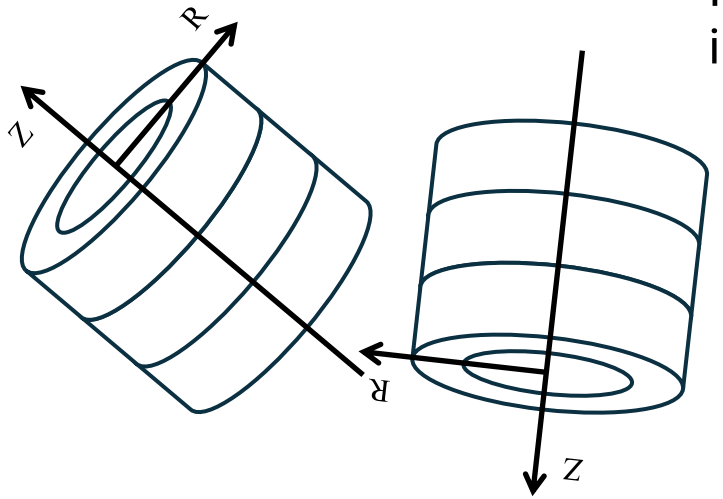

- Cocok untuk geometri silinder atau bola (kanker biasanya dimodelkan dengan bola).
- Intuitif, sebab sumber radiasinya biasanya silinder.
- Kalau diuptar-putar, tetap intuitif.

T-deposit dengan mesh r-z

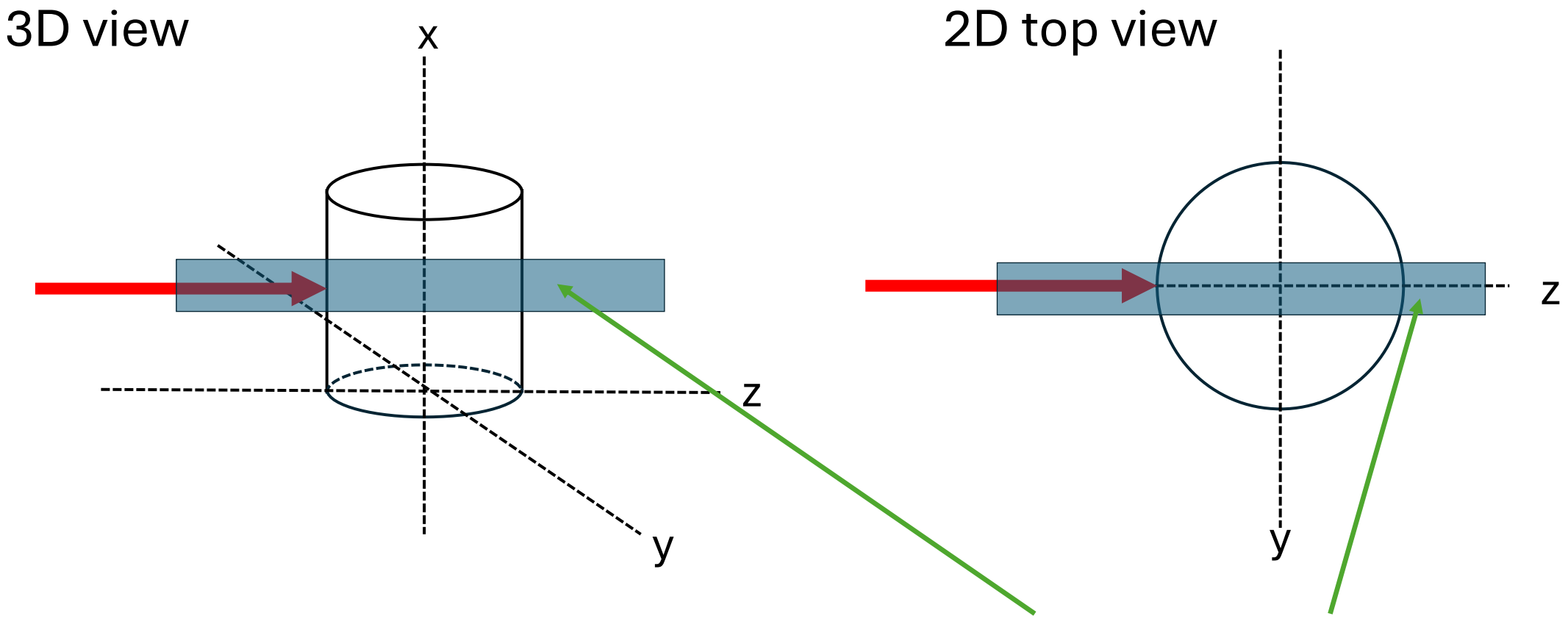

Area pengukuran T-Depsit dengan mesh r-z

T-deposit dengan mesh r-z

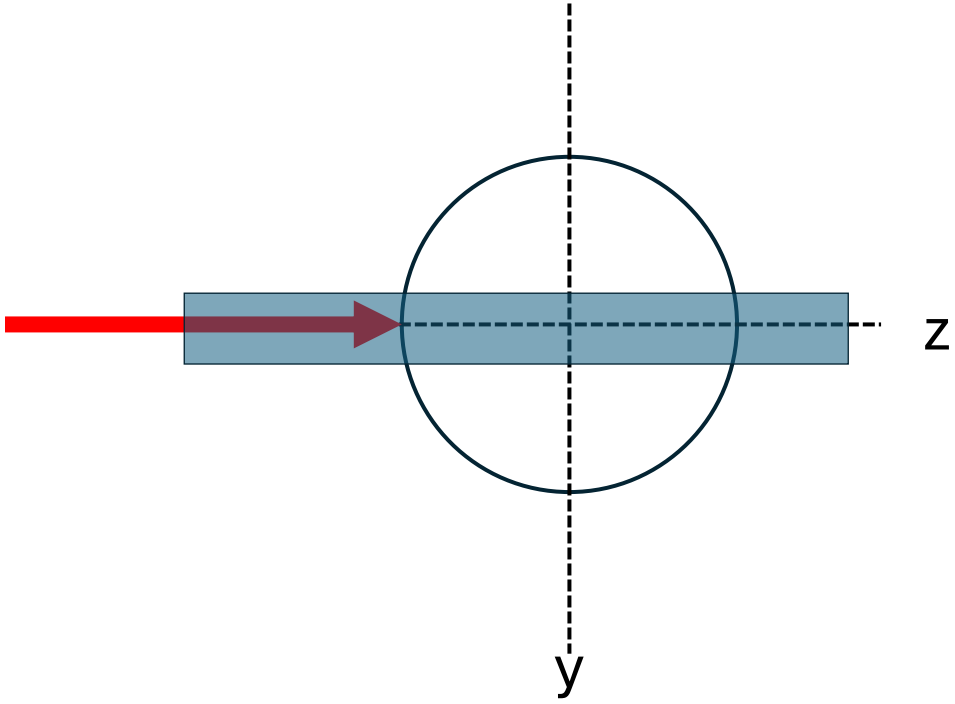

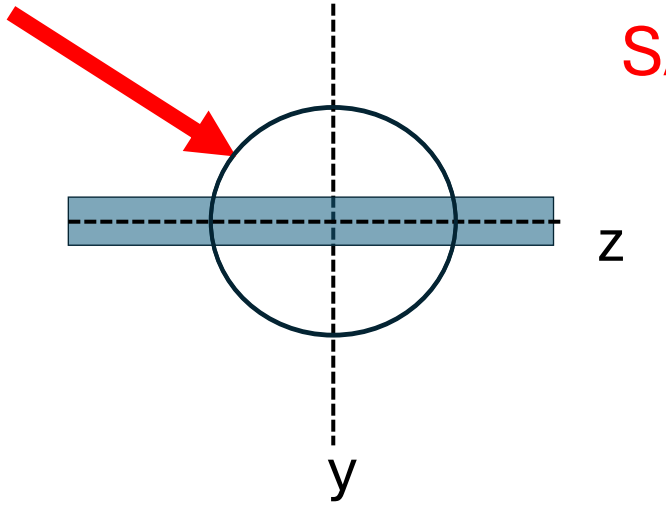

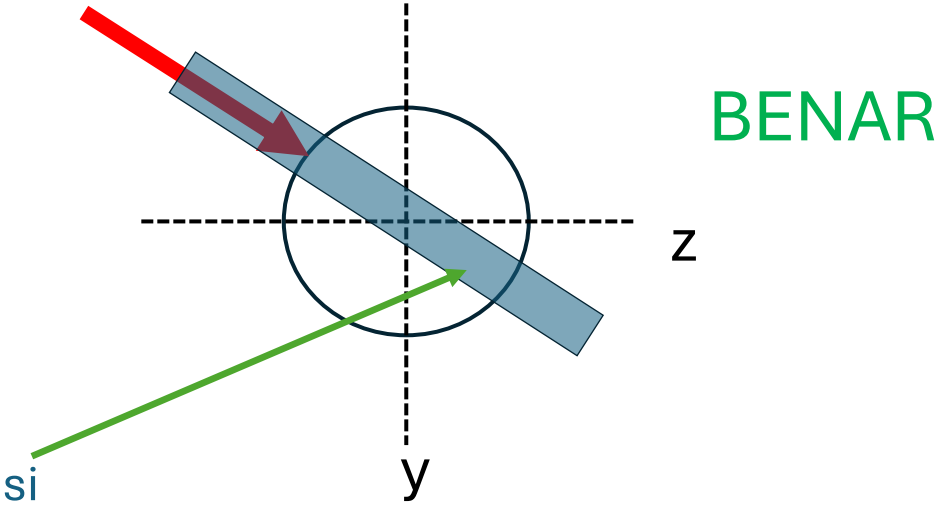

Area pengukuran T-Deposit juga ditransformasi

Transformasi T-Deposit

```
[ Transform ]
*tr1   0 20 0  0 0 45  0 0 0 0 0 0  2

[ T - Deposit ]
...
trcl=1
```

Contoh hasil simulasi

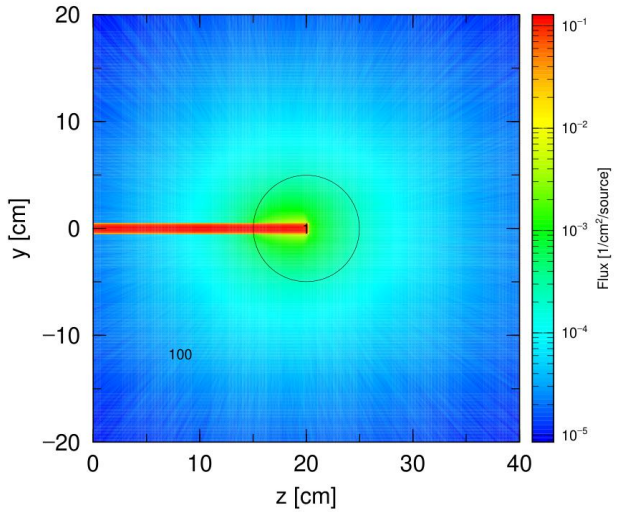

Dengan trcl=1

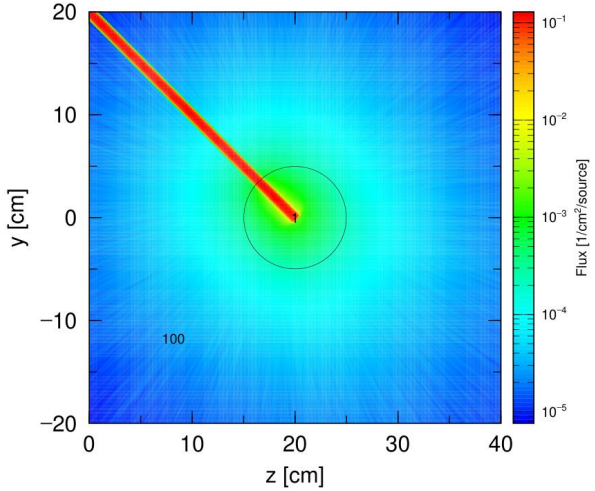

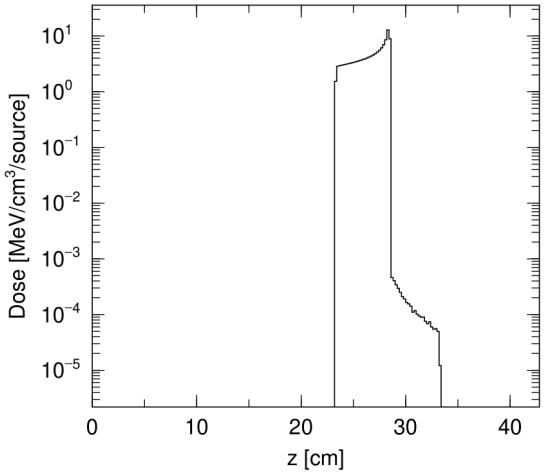

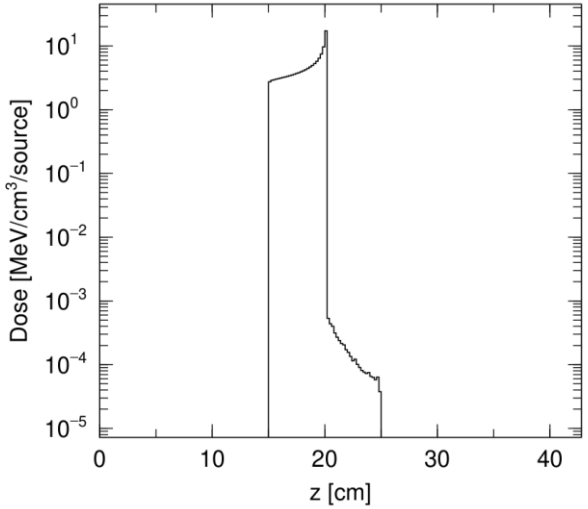

Tanpa trcl=1

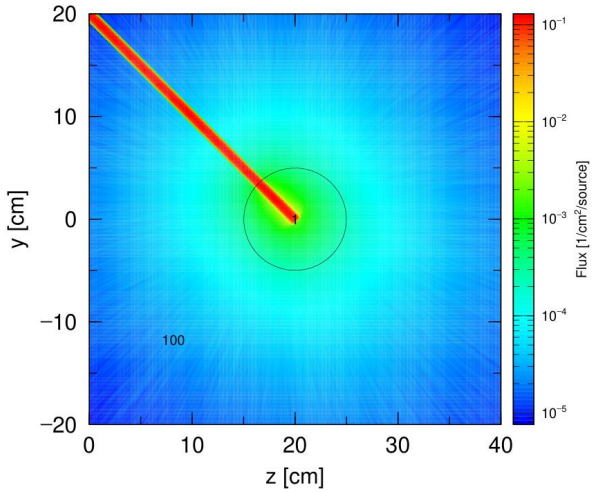

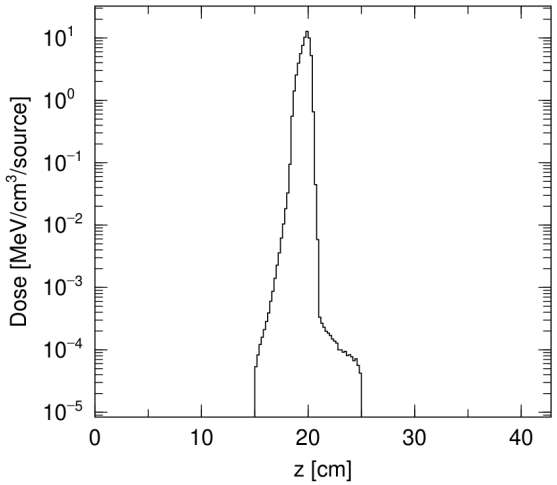

Dari mana selsishnya?

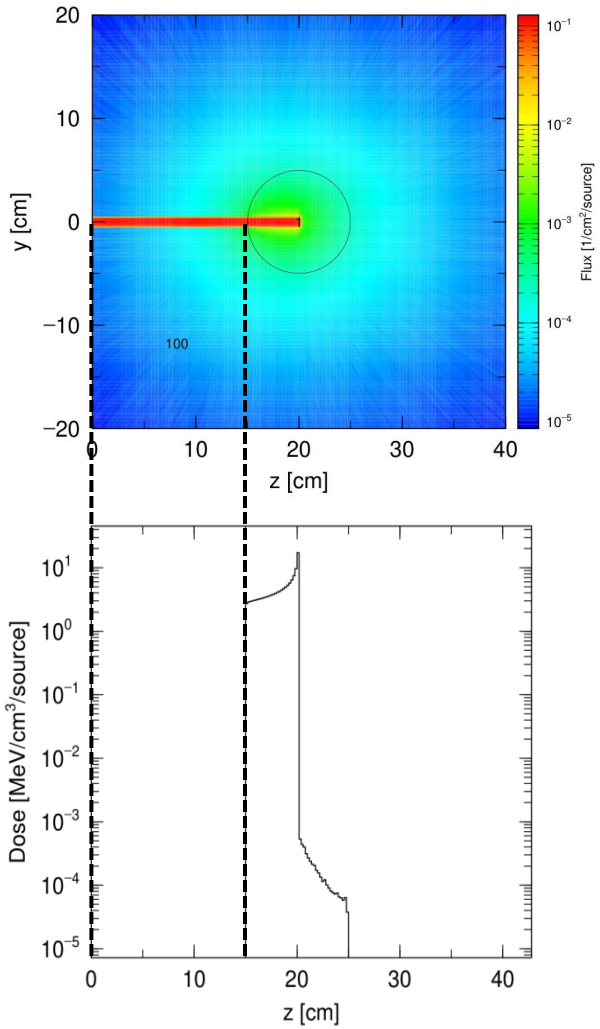

15 cm

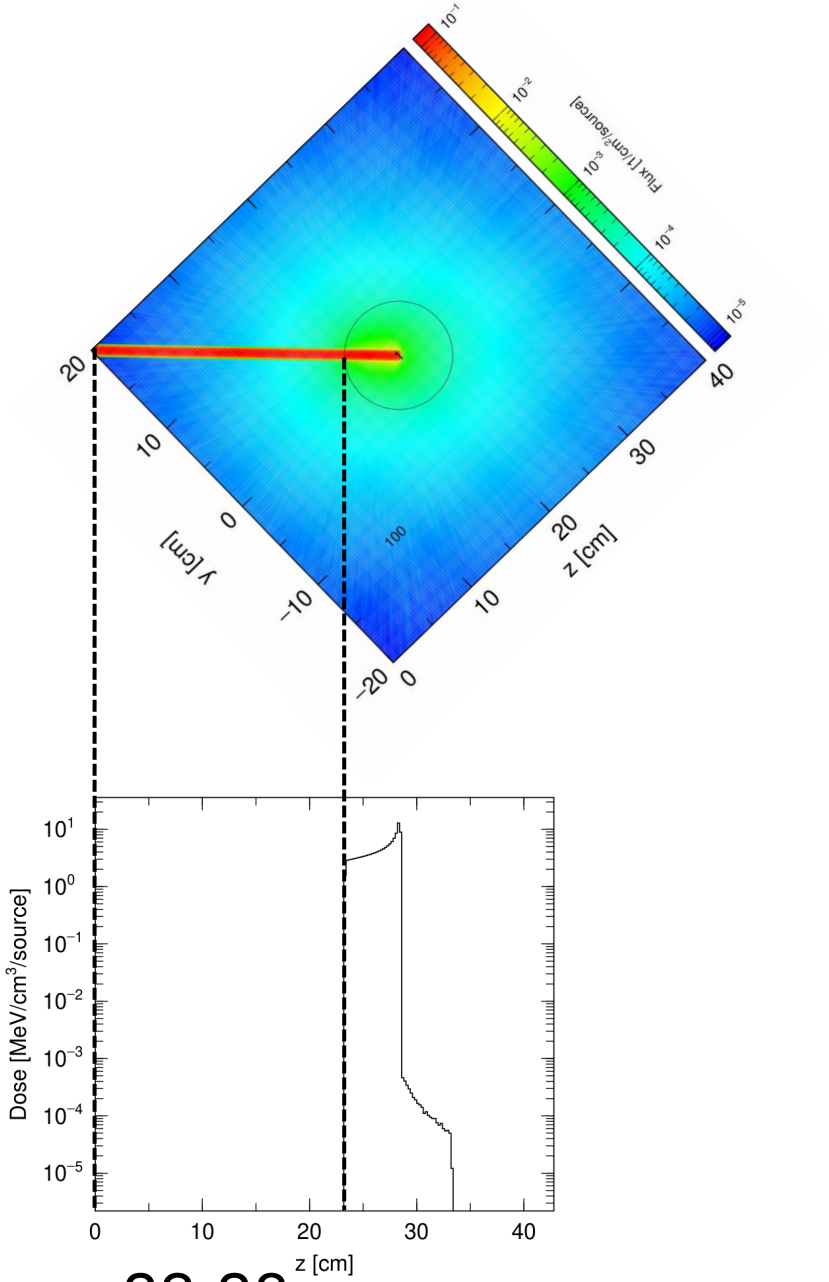

23.28 cm

That’s it

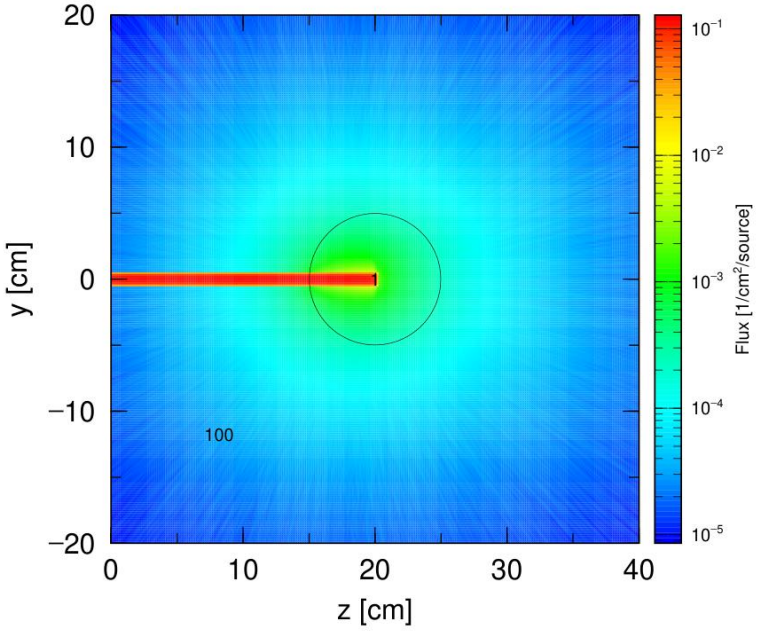
20
10
0
−10
−20
y [cm]
0
10
20
30
40
z [cm]
100
10^{-1}
10^{-2}
10^{-3}
10^{-4}
10^{-5}
Flux [1/cm^2/source]

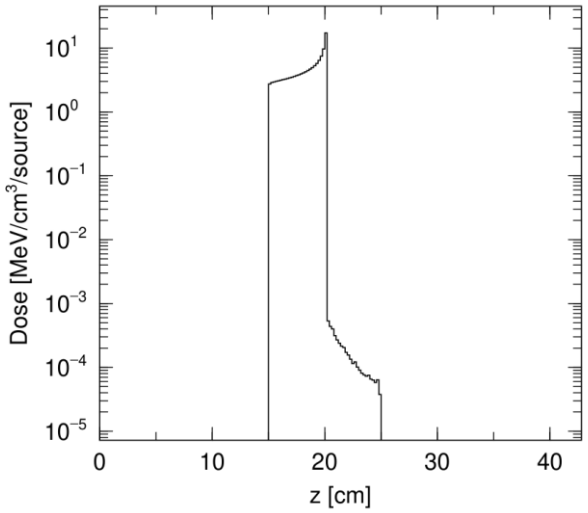
10^{1}
10^{0}
10^{-1}
10^{-2}
10^{-3}
10^{-4}
10^{-5}
Dose [MeV/cm^3/source]
0
10
20
30
40
z [cm]

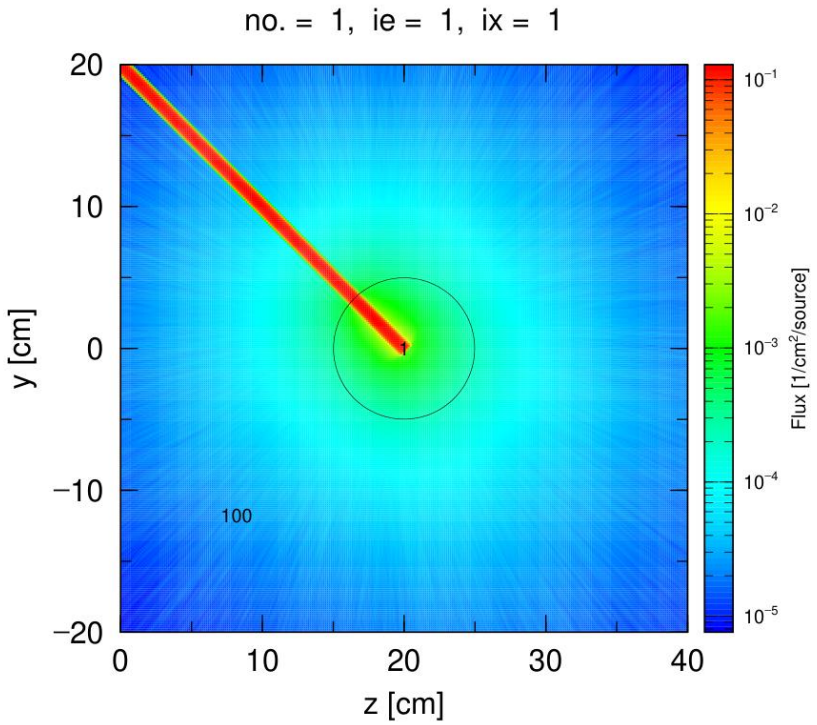
no. = 1, ie = 1, ix = 1
y [cm]
z [cm]
Flux [1/cm²/source]
100
1

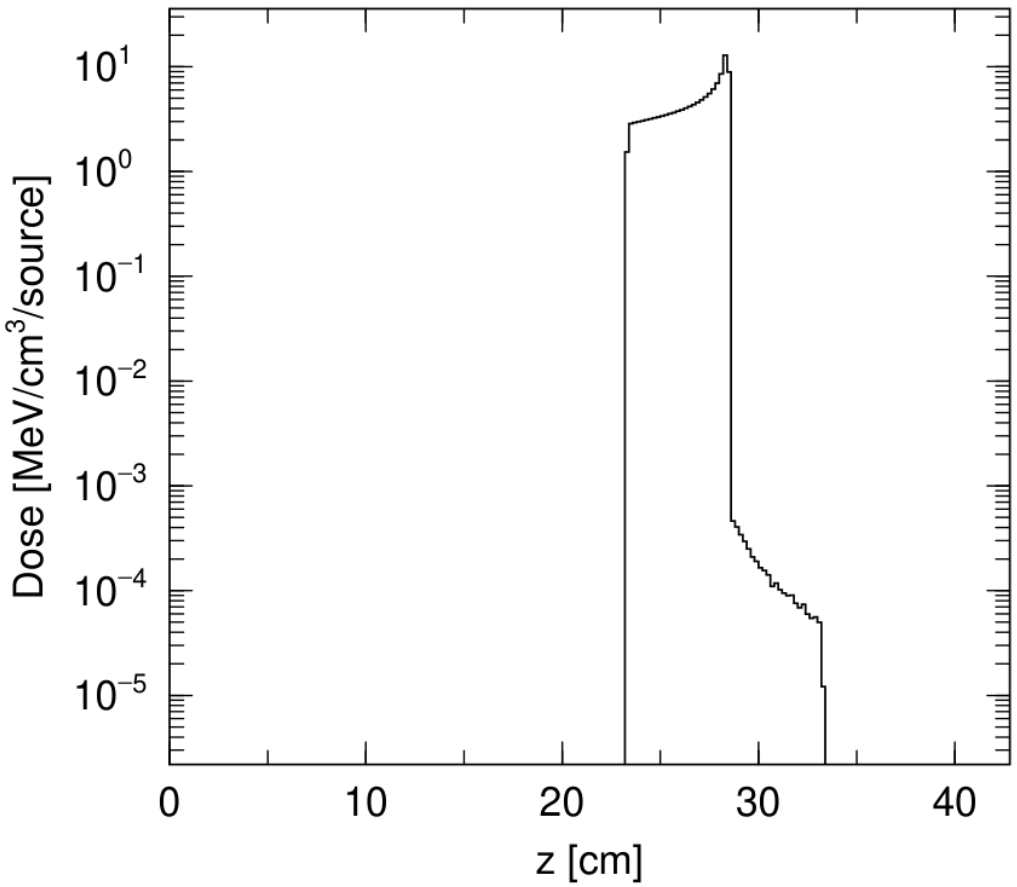
Dose [MeV/cm³/source]
z [cm]

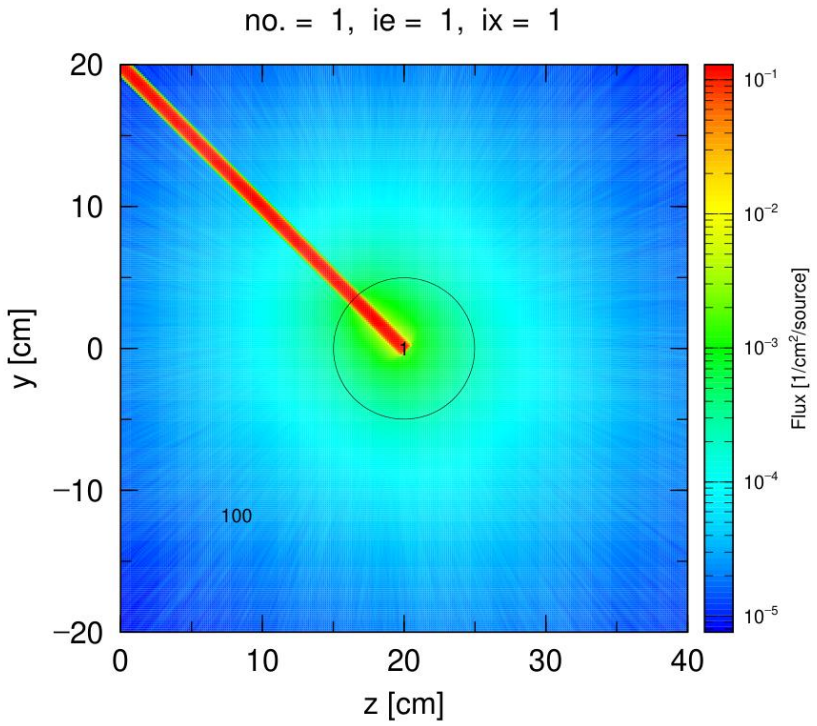
no. = 1, ie = 1, ix = 1
y [cm]
z [cm]
Flux [1/cm²/source]
100
1

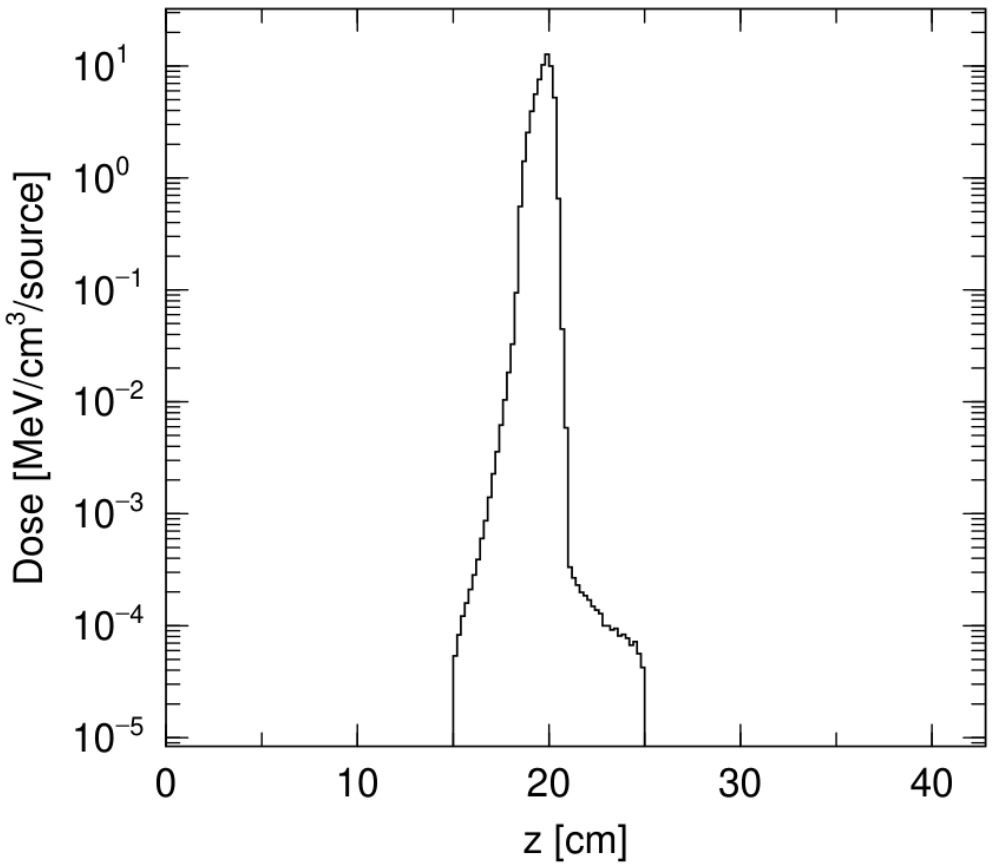
Dose [MeV/cm³/source]
z [cm]